Air Excellent Circular

Ventieladapter AE48C 90°

De ventieladapter is ontwikkeld voor toepassing in wand, plafond en vloer en is te monteren voor de meeste diktes van wanden, vloeren en hoogtes van verlaagde plafonds. De ventieladapter is met standaard gereedschap in te korten op de gewenste lengte, waarna het toe- of afvoerventiel aangebracht kan worden. De ventieladapter is voorzien van twee AE48C aansluitingen waarvan er één standaard is afgedopt. Verder is de ø 125 mm aansluiting voorzien van een stofkap.

EIGENSCHAPPEN

- Maakt deel uit van het Air Excellent systeem
- Overgangstuk onder een hoek van 90° voor luchttransport tussen de leiding(en) en het ventiel
- Geschikt voor aansluiting van 1 of 2 AE48C leidingen (inlusief 1 afdekkap)
- Anti-statische en anti-bacteriële eigenschappen

SPECIFICATIES

Toepassing	voor luchttoe- en luchtafvoer
Type kanaal	rond AE48C
Diameter	90/75
Certificaat	TÜV SÜD gecertificeerd*
Plaatsing	wanden, plafonds en vloeren
Materiaal	PP
Extra	eenvoudig in te korten

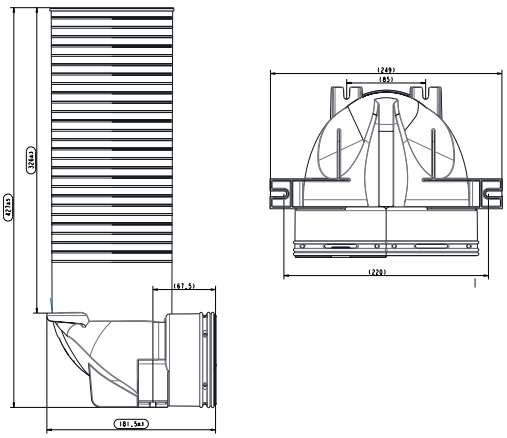

ARTIKELNUMMER

0188380	Ventieladapter AE48C 90°

* TÜV certificaat zie www.ubbink.be

Jan Samijnstraat 9 / 9050 Gentbrugge / T +32 9 237 11 00 / F +32 9 237 11 29 / E-mail: info.bouw@ubbink.be / www.ubbink.be

© - Ubbink België | Content is subject to change without notice | UB-2017-11-V01-BE-NL

TECHNISCHE TOELICHTING

Luchttoevoer	AE48c	
Zeta [-]	1,47	1,04
Aansluitingen	1	2
Qv [m³/h]	ΔP [Pa]	ΔP [Pa]
10	0,3	0,1
15	0,8	0,1
20	1,4	0,2
25	2,1	0,4
30	3,1	0,5
35	4,2	0,7
40	5,5	1,0
45	6,9	1,2
48	**7,8**	1,4
50	8,6	1,5
55	10,4	1,8
60	12,3	2,2
65	14,5	2,6
70	16,8	3,0
75	19,3	**3,4**

Weerstandswaarden boven 75m³/h op aanvraag beschikbaar.

Luchtafvoer	AE48c	
Zeta [-]	1,31	1,94
Aansluitingen	1	2
Qv [m³/h]	ΔP [Pa]	ΔP [Pa]
10	0,3	0,1
15	0,7	0,3
20	1,2	0,5
25	1,9	0,7
30	2,7	1,0
35	3,7	1,4
40	4,9	1,8
45	6,2	2,3
48	**7,0**	2,6
50	7,6	2,8
55	9,2	3,4
60	11,0	4,1
65	12,9	4,8
70	15,0	5,5
75	17,2	**6,4**

Weerstandswaarden boven 75m³/h op aanvraag beschikbaar.

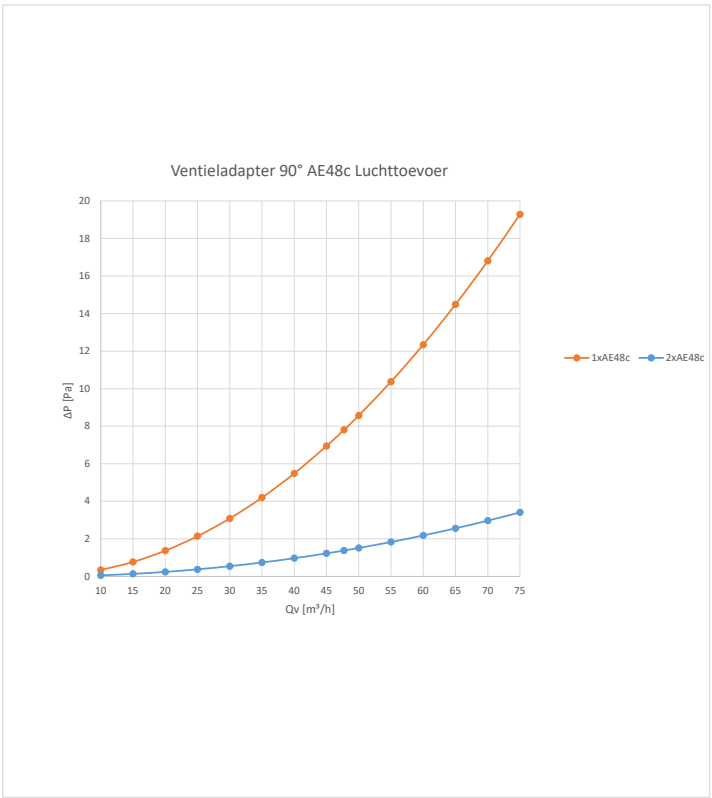

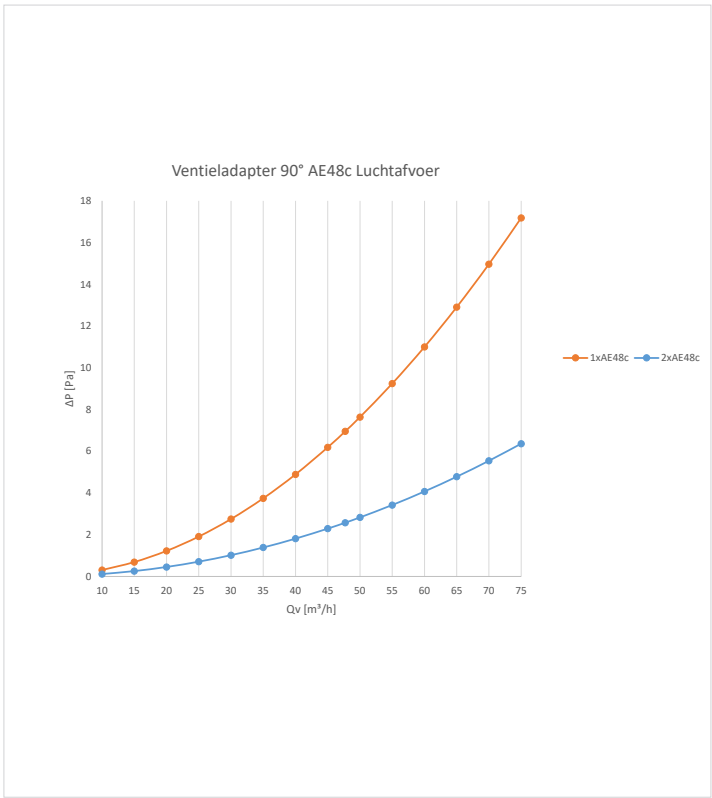

Jan Samijnstraat 9 / 9050 Gentbrugge / T +32 9 237 11 00 / F +32 9 237 11 29 / E-mail: info.bouw@ubbink.be / www.ubbink.be

© - Ubbink België | Content is subject to change without notice | UB-2017-11-V01-BE-NL